VISTA EM PLANTA
ESC: 1:150

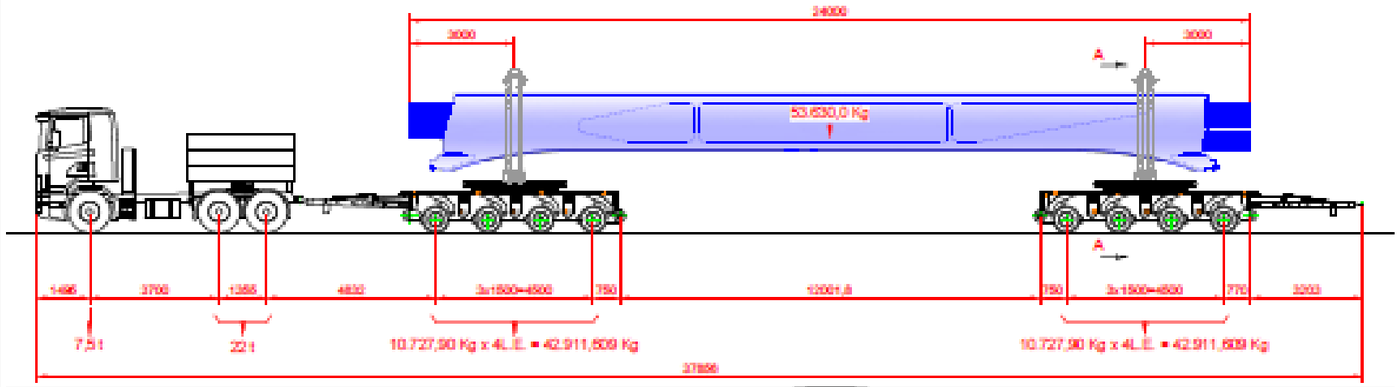

VISTA LATERAL
ESC: 1:200

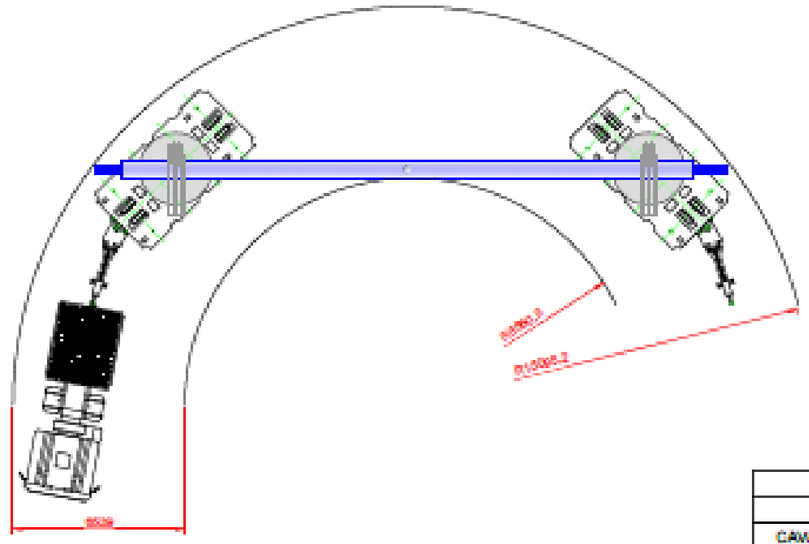

SECÇÃO A-A
ESC: 1:100

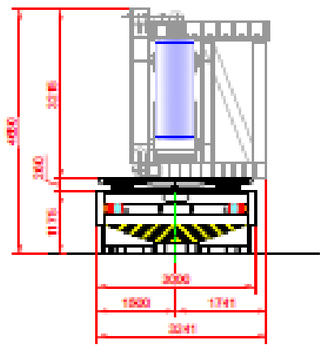

Documentos de Referência	
Numero do desenho:	Descrição:

FOLHA DE DADOS TÉCNICOS **Goldhofer**

Módulo para carga pesada tipo THP/SL 4

Características principais

- módulo com possibilidade de combinação em direcção longitudinal e transversal
- bastidor central em forma de caixa com depósitos de ar e hidráulica integrados
- à frente e atrás enganche optimado de perno-grilhete para combinações longitudinais
- dois conjuntos de eixo oscilante com pneus gémeos com 8 rodas por linha de eixo
- conjuntos de eixo montados no bastidor através de uma coroa giratória de esferas
- compensação hidráulica de eixo ± 300 mm, suspensão hidropneumática de acumulador de pressão de gás e válvulas de segurança contra ruptura de mangueira em todos os conjuntos de eixo
- direcção forçada por todas as rodas de 2 circuitos integrada no chassis, com ângulo de direcção máximo dos conjuntos de eixo de ± 55°
- freio pneumático de 2 circuitos por todas as rodas e freio de estacionamento de acumulador de energia por mola

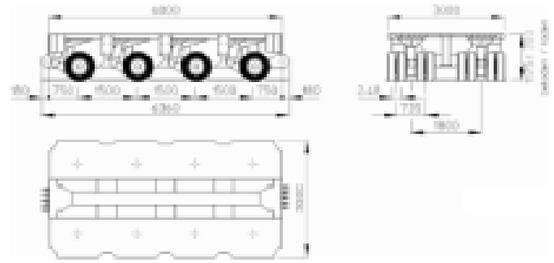

Datos técnicos

Velocidade		1 km/h	50 km/h	80 km/h
Carga técnica de eixo por linha*		36.000 kg	18.400 kg	16.400 kg
Peso próprio (sem acessórios)	aprox.	13.200 kg	13.200 kg	13.200 kg
Carga útil máxima*	aprox.	130.800 kg	60.400 kg	52.400 kg
Pneumáticos		215/75 R 17,5 135/133 J TL		

*Possibilidade de aumentar após de terem sido verificados a carga e as condições de transporte

CONJUNTO TRANSPORTADOR	
DESCRIÇÃO	PESO (kg)
CAVALO 6x4 LT C/ CONTRA-PESO	29.500,0
4 L.E + 4 L.E = 8 LINHAS DE EIXO	28.000,0
2 BERÇOS	4.193,218
SUB-TOTAL:	61.693,218
CARGA (PEÇA)	53.630,0
PESO BRUTO TOTAL (PBT):	115.323,218

CARGA A SER TRANSPORTADA			
VIGA 24,0 m			
Compr.: 24.000,0 mm	Larg.: 700,0 mm	Altura: 2.200,0 mm	Peso: 53.630,0 Kg
EQUIPAMENTO TRANSPORTADOR			
CAVALO MEC.:	6x4 LT C/ CONTRA PESO		Peso: 61.693,218
EQUIP. TRANSP.:	04 L.E. + 04 L.E.		
Compr. Total: 37.856,0 mm	Larg. Total: 3.241,0 mm	Altura Total: 4.850,0 mm	Peso total: 115.323,218

Rev.	Descrição	Data	Desenh.	Verif.	Aprov.
0	EMISSÃO ORIGINAL	05/06/2019	IVAN	DOUGLAS	EDVALDO

AS INFORMAÇÕES DESTE DOCUMENTO SÃO DE PROPRIEDADE DA IPS ENGENHARIA, SE REGISTRO SENDO PROIBIDA A UTILIZAÇÃO FORA DA SUA FINALIDADE.

I P S - ENGENHARIA
Rua José de Andrade, 478 - Jardim Santa Francisca - 2º andar
Guarulhos - SP - CEP 07034-001 - Fone: (11) 2087-7999
E-mail: ips@ips.com.br - Site: www.ips.com.br

CLIENTE: BYD

OBRA: MONOTRILHO SALVADOR

LOCAL: SALVADOR / BA - (ZONA 1, ZONA 2, ZONA 3, ZONA 4 E ZONA 5)

TÍTULO: DIMENSIONAMENTO DO CONJUNTO TRANSPORTADOR - VIGA 24,0 m

PROJ.: IPS	DESC.: IVAN	VERIF.: DOUGLAS	APROV.: EDVALDO
ESCALA: INDICADA	FORMATO: A3	AE:	FOLHA: 01 de 02
DATA: 05/06/2019	NÚMERO: DT-047-01-19		